MENNEKES
MY POWER CONNECTION

# Панельные розетки
Артикул № 75046

- Винтовое соединение
- Изделия, устойчивые к воздействию морской воды и соленой атмосферы, поставляются по заказу

## Техническая спецификация

| | |
|---|---|
| Ток, A | 400 A |
| Полюса | 4 п |
| Напряжение, В | 400 В |
| Положение заземляющего контакта | 6 ч |
| Герц | 50-60 Гц |
| Техника подключения | Винтовое соединение |
| Тип контактов | стандартные |
| Класс защиты | IP 67 |
| вес | 7000 г |
| Сертификаты | EAC |

## Чертежи и размеры

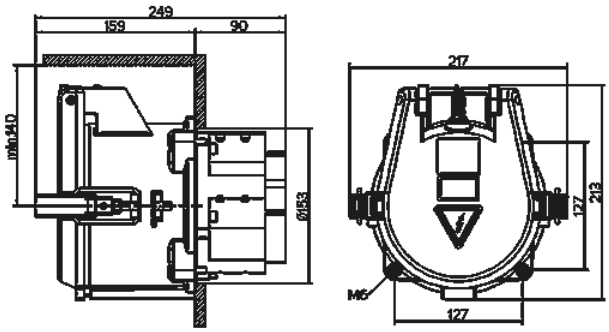


**Чертеж**
**1 MB 388**

**Размеры, мм.**


Автор оставляет за собой правовносить изменения. За возможные ошибки или опечатки автор ответственности не несет.