MENNEKES
MY POWER CONNECTION

# Настенные розетки
Артикул № 5887A

- Винтовое соединение
- Технология X-CONTACT
- Выключатель
- Механическая блокировка DUO
- По заказу возможна комплектация для использования навесного замка или опломбирования

## Техническая спецификация

| | |
|---|---|
| Ток, A | 125 A |
| Полюса | 4 п |
| Напряжение, В | 230 В |
| Положение заземляющего контакта | 9 ч |
| Герц | 50-60 Гц |
| Техника подключения | Винтовое соединение |
| Тип контактов | X-CONTACT |
| Класс защиты | IP 67 |
| Материал корпуса | пластик |
| вес | 7817 г |
| Сертификаты | EAC |

## Чертежи и размеры

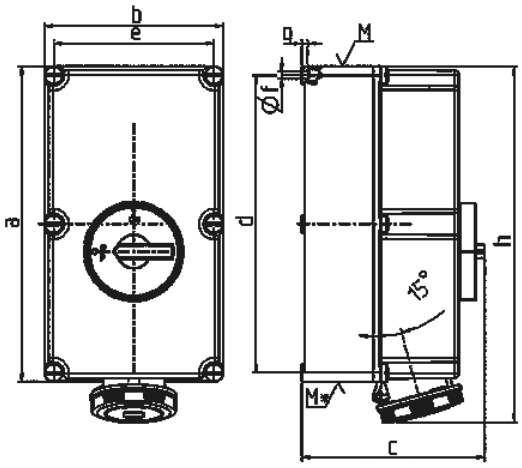


| Чертеж | A | 125 | | |
|---|---|---|---|---|
| 1 MB 177 | Полюса | 3 | 4 | 5 |
| Размеры, мм. | a | 460 | 460 | 460 |
| | b | 260 | 260 | 260 |
| | c | 270 | 270 | 270 |
| | d | 434 | 434 | 434 |
| | e | 234 | 234 | 234 |
| | f | 11 | 11 | 11 |
| | g. | 9 | 9 | 9 |
| | h | 519 | 519 | 519 |
| | M | 63 | 63 | 63 |
| | M* | 2x63 | 2x63 | 2x63 |
| Макс. диаметр кабеля до мм. | | 44 | 44 | 44 |
| Клеммы для кабеля | | 25 | 25 | 25 |
| сечением от до мм² | | –70 | –70 | –70 |


Автор оставляет за собой правовносить изменения. За возможные ошибки или опечатки автор ответственности не несет.