MENNEKES
MY POWER CONNECTION

# Настенные приборные вилки

Артикул № 344

- Винтовое соединение
- В изделиях возможен ввод кабеля сбоку
- Дополнительный кабельный ввод снизу (закрытый, для прорезания)

## Техническая спецификация

| | |
|---|---|
| Ток, А | 32 А |
| Полюса | 3 п |
| Напряжение, В | 230 В |
| Положение заземляющего контакта | 6 ч |
| Герц | 50-60 Гц |
| Техника подключения | Винтовое соединение |
| Тип контактов | стандартные |
| Класс защиты | IP 44 |
| вес | 350 г |
| Сертификаты | VDE, EAC, CQC |

## Чертежи и размеры

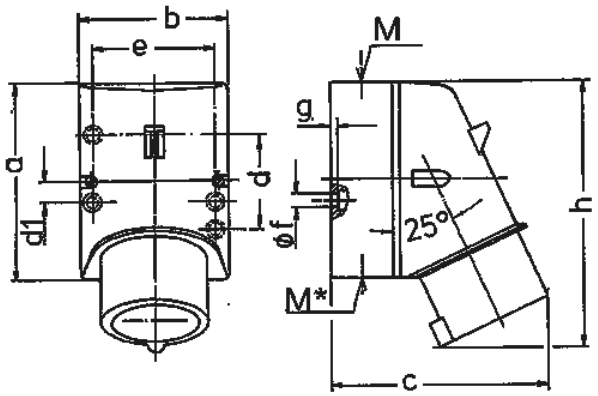


| Чертеж | A | 16 | | | 32 | | |
|---|---|---|---|---|---|---|---|
| 2 MB 32 | Полюса | 3 | 4 | 5 | 3 | 4 | 5 |
| Размеры, мм. | a | 87 | 100 | 100 | 128 | 128 | 128 |
| | b | 64 | 75 | 75 | 84 | 84 | 84 |
| | c | 93 | 106 | 110 | 133 | 133 | 135 |
| | d | 40 | — | — | — | — | — |
| | d1 | — | 10,5 | 10,5 | 11 | 11 | 11 |
| | e | 50,5 | 59 | 59 | 68 | 68 | 68 |
| | f | 4,5 | 5 | 5 | 5,3 | 5,3 | 5,3 |
| | g. | 4 | 4 | 4 | 4 | 4 | 4 |
| | h | 122 | 133 | 135 | 169 | 169 | 170 |
| | M | 20 | 20 | 20 | 32 | 32 | 32 |
| | M* | 1x20 (слеп.) прорезать отверстие | | | 2x25 (слеп.) прорезать отверстие | | |
| Макс. диаметр кабеля до мм. | | 15 | 15 | 15 | 18/25 | 18/25 | 18/25 |
| Клеммы для кабеля | | 1 | 1 | 1 | 2,5 | 2,5 | 2,5 |
| сечением от до мм² | | —2,5 | —2,5 | —2,5 | —6 | —6 | —6 |


Автор оставляет за собой правовносить изменения. За возможные ошибки или опечатки автор ответственности не несет.