MENNEKES
MY POWER CONNECTION

Настенные розетки
Артикул № 21361A

- Винтовое соединение
- X-CONTACT
- Термостойкие держатели контактов
- Никелированные контакты

Техническая спецификация

Ток, A	63 A
Полюса	5 п
Напряжение, В	400 В
Положение заземляющего контакта	6 ч
Герц	50-60 Гц
Техника подключения	Винтовое соединение
Тип контактов	термостойкие держатели контактов, никелированные контакты, X-CONTACT
Класс защиты	IP 67
вес	1057 г
Сертификаты	EAC

Чертежи и размеры

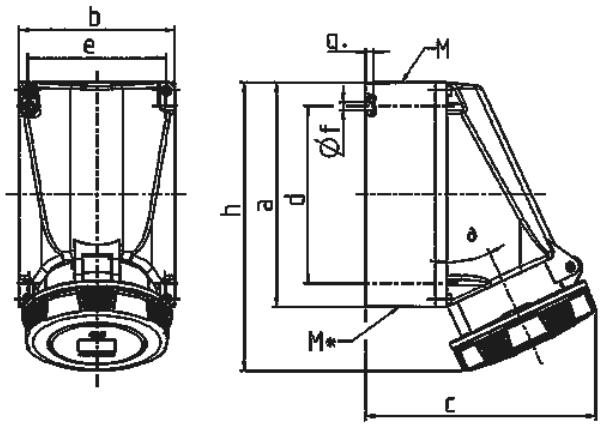

Чертеж 1 MB 112/162	A	63			125	
	Полюса	3	4	5	4	5
Размеры, мм.	a	170	170	170	264	264
	b	118	118	118	163	163
	c	175	175	175	200	200
	d	134,5	134,5	134,5	240	240
	e	103	103	103	140	140
	f	6,1	6,1	6,1	8,1	8,1
	g.	6	6	6	8	8
	h	219	219	219	306	306
	M	40	40	40	50	50
	M*	2x40 (слеп.) прорезать отверстие			50	50
	ð	25	25	25	20	20
Макс. диаметр кабеля до мм.		27	27	27	38	38
Клеммы для кабеля сечением от до мм²		6	6	6	25	25
		–25	–25	–25	–35	–35

Автор оставляет за собой правовносить изменения. За возможные ошибки или опечатки автор ответственности не несет.