MENNEKES
MY POWER CONNECTION

# Настенные розетки
Артикул № 130A

- Винтовое соединение
- Технология X-CONTACT®
- Внутреннее крепление
- Основание корпуса розетки поворачивается на 180°
- 6 точек крепления для возможной установки дополнительных клемм
- Изделия с пилотным контактом по запросу

## Техническая спецификация

| | |
|---|---|
| Ток, A | 63 A |
| Полюса | 4 п |
| Напряжение, В | 110 В |
| Положение заземляющего контакта | 4 ч |
| Герц | 50-60 Гц |
| Техника подключения | Винтовое соединение |
| Тип контактов | X-CONTACT |
| Класс защиты | IP 67 |
| вес | 941 г |
| Сертификаты | VDE, EAC, CQC |

## Чертежи и размеры

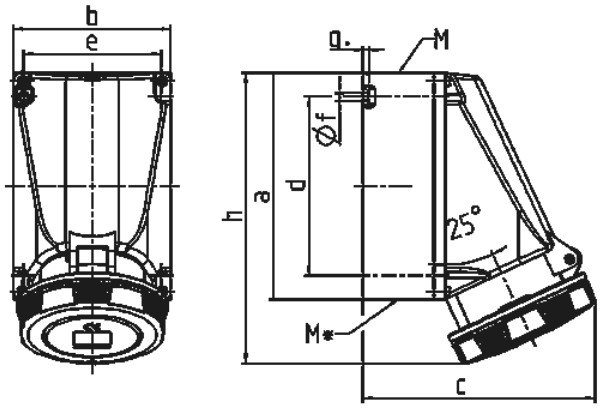


| Чертеж | A | 63 | | |
|---|---|---|---|---|
| 1 MB 112 | Полюса | 3 | 4 | 5 |
| Размеры, мм. | a | 170 | 170 | 170 |
| | b | 118 | 118 | 118 |
| | c | 175 | 175 | 175 |
| | d | 134,5 | 134,5 | 134,5 |
| | e | 103 | 103 | 103 |
| | f | 6,1 | 6,1 | 6,1 |
| | g. | 6 | 6 | 6 |
| | h | 219 | 219 | 219 |
| | M | 40 | 40 | 40 |
| | M* | 2x40 (слеп.) прорезать отверстие | | |
| Макс. диаметр кабеля до мм. | | 27 | 27 | 27 |
| Клеммы для кабеля | | 6 | 6 | 6 |
| сечением от до мм² | | —25 | —25 | —25 |


Автор оставляет за собой правовносить изменения. За возможные ошибки или опечатки автор ответственности не несет.