MENNEKES
MY POWER CONNECTION

Розетки
Артикул № 1035

- Винтовое соединение
- Термостойкие держатели контактов
- Никелированные контакты
- Внутреннее крепление
- Ввод кабеля: 1x сверху и 2x закрытых (для прорезания) снизу
- Основание корпусов может поворачиваться на 180°
- Возможна установка вспомогательного контакта для контроля положения вилки

Техническая спецификация

Ток, А	16 А
Полюса	7 п
Напряжение, В	500 В
Положение заземляющего контакта	7 ч
Герц	50-60 Гц
Техника подключения	Винтовое соединение
Тип контактов	термостойкие держатели контактов, никелированные контакты
Класс защиты	IP 44
вес	335 г
Сертификаты	EAC, CQC

Чертежи и размеры

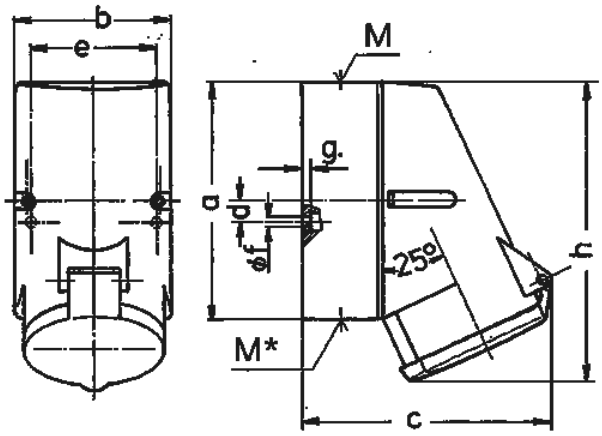

Чертеж	A	16	32
1 MB 257	Полюса	7	7
Размеры, мм.	a	128	128
	b	84	84
	c	124	138
	d	11	11
	e	68	68
	f	5,3	5,3
	g.	4	4
	h	145	160
	M	25	32
	M*	2x25 (слеп.) прорезать отверстие	2x25 (слеп.) прорезать отверстие
Макс. диаметр кабеля до мм.		18	25
Клеммы для кабеля		1,5	2,5
сечением от до мм²		—4	—10

Автор оставляет за собой правовносить изменения. За возможные ошибки или опечатки автор ответственности не несет.