MENNEKES
MY POWER CONNECTION

Настенные розетки серии CEEplus

Артикул № 963

- Винтовое соединение
- 4 дополнительных контакта
- Внутреннее крепление
- Кабельный ввод: 1x M 25 сверху и 1x M 25 закрытый (для прорезания) снизу
- Основание корпусов может поворачиваться на 180°
- При подключении дополнительных контактов к кабелю с однопроволочными жилами необходимо использование дополнительного адаптера (переходника)

Техническая спецификация

Ток, A	16 A
Полюса	5 п+д
Напряжение, В	400 В
Положение заземляющего контакта	6 ч
Герц	50-60 Гц
Техника подключения	Винтовое соединение
Тип контактов	стандартные
Класс защиты	IP 44
вес	320 г
Сертификаты	EAC

Чертежи и размеры

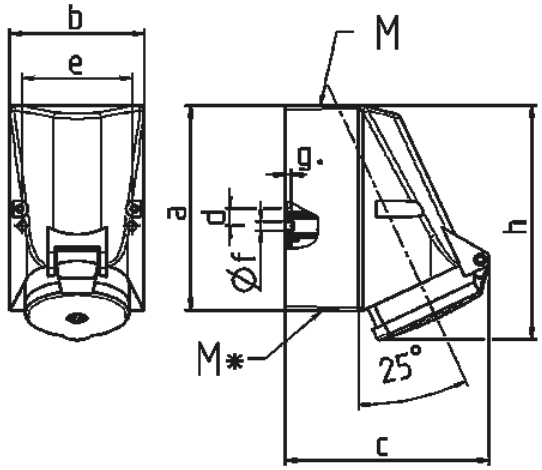

Чертеж	A	16		32		
1 MB 43	Полюса	4	5	3	4	5
Размеры, мм.	a	128	128	128	128	128
	b	84	84	84	84	84
	c	122	124	136	136	138
	d	11	11	11	11	11
	e	68	68	68	68	68
	f	5,3	5,3	5,3	5,3	5,3
	g.	4	4	4	4	4
	h	144	145	158	158	160
	M	25	25	32	32	32
	M*	2x25 (слеп.) прорезать отверстие		2x25 (слеп.) прорезать отверстие		
Макс. диаметр кабеля до мм.		18	18	18/25	18/25	18/25
Клеммы для кабеля		1,5	1,5	2,5	2,5	2,5
сечением от до мм²		—4	—4	—10	—10	—10

Автор оставляет за собой правовносить изменения. За возможные ошибки или опечатки автор ответственности не несет.