MENNEKES
MY POWER CONNECTION

Настенные розетки
Артикул № 5679A

- Винтовое соединение
- Технология X-CONTACT
- Выключатель
- Механическая блокировка DUO
- 3-полюсные гнезда для предохранителей NH 00
- По заказу возможна комплектация для использования навесного замка или опломбирования

Техническая спецификация

Ток, A	125 A
Полюса	4 п
Напряжение, В	400 В
Положение заземляющего контакта	6 ч
Герц	50-60 Гц
Техника подключения	Винтовое соединение
Тип контактов	X-CONTACT
Класс защиты	IP 67
Материал корпуса	пластик
вес	7980 г
Сертификаты	EAC, CQC

Чертежи и размеры

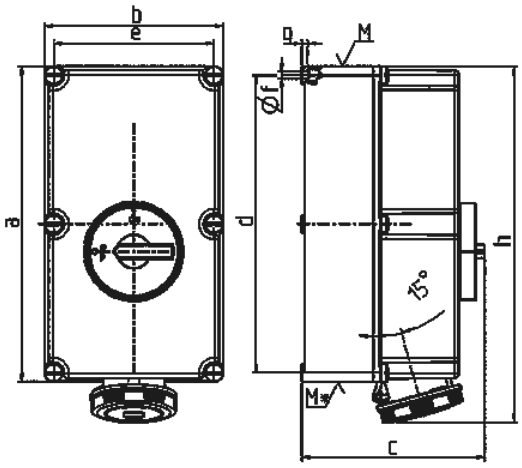

Чертеж	A	125		
1 MB 177	Полюса	3	4	5
Размеры, мм.	a	460	460	460
	b	260	260	260
	c	270	270	270
	d	434	434	434
	e	234	234	234
	f	11	11	11
	g.	9	9	9
	h	519	519	519
	M	63	63	63
	M*	2x63	2x63	2x63
Макс. диаметр кабеля до мм.		44	44	44
Клеммы для кабеля		25	25	25
сечением от до мм²		–70	–70	–70

Автор оставляет за собой правовносить изменения. За возможные ошибки или опечатки автор ответственности не несет.