MENNEKES
MY POWER CONNECTION

Настенные приборные вилки
Артикул № 3230

- Винтовое соединение

Техническая спецификация

Ток, A	16 A
Полюса	3 п
Напряжение, В	50-500 В
Положение заземляющего контакта	1 ч
Техника подключения	Винтовое соединение
Тип контактов	стандартные
Класс защиты	IP 44
вес	150 г
Сертификаты	VDE, EAC, CQC

Чертежи и размеры

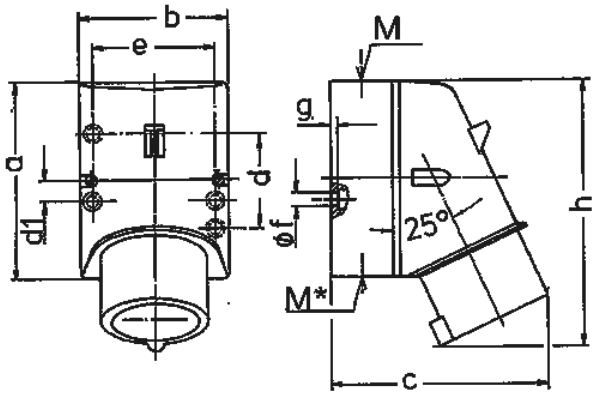

Чертеж	A	16			32		
2 MB 32	Полюса	3	4	5	3	4	5
Размеры, мм.	a	87	100	100	128	128	128
	b	64	75	75	84	84	84
	c	93	106	110	133	133	135
	d	40	—	—	—	—	—
	d1	—	10,5	10,5	11	11	11
	e	50,5	59	59	68	68	68
	f	4,5	5	5	5,3	5,3	5,3
	g.	4	4	4	4	4	4
	h	122	133	135	169	169	170
	M	20	20	20	32	32	32
	M*	1x20 (слеп.) прорезать отверстие			2x25 (слеп.) прорезать отверстие		
Макс. диаметр кабеля до мм.		15	15	15	18/25	18/25	18/25
Клеммы для кабеля		1	1	1	2,5	2,5	2,5
сечением от до мм²		–2,5	–2,5	–2,5	–6	–6	–6

Автор оставляет за собой правовносить изменения. За возможные ошибки или опечатки автор ответственности не несет.