MENNEKES
MY POWER CONNECTION

Настенные розетки
Артикул № 586

- Винтовое соединение
- Внутреннее крепление
- Кабельный ввод: 1x сверху и 2x закрытых (для прорезания) сбоку
- Основание корпусов может поворачиваться на 180°

Техническая спецификация

Ток, A	16 A
Полюса	3 п
Напряжение, В	20-25, 40-50 В
Положение заземляющего контакта	4 ч
Герц	100-200 Гц
Техника подключения	Винтовое соединение
Тип контактов	стандартные
Класс защиты	IP 44
вес	273 г
Сертификаты	CN,CQC

Чертежи и размеры

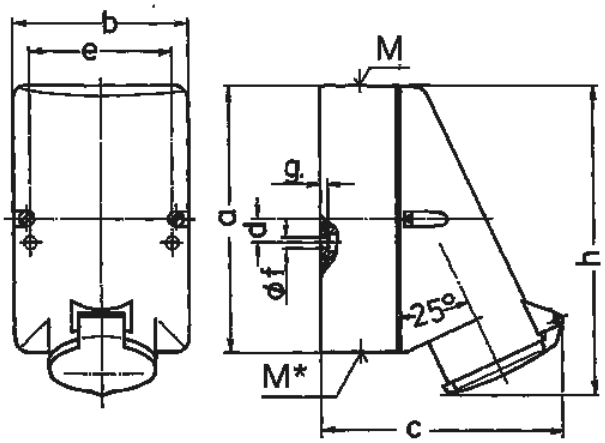

Чертеж	A	16		32	
1 MB 137	Полюса	2	3	2	3
Размеры, мм.	a	128	128	128	128
	b	84	84	84	84
	c	120	120	120	120
	d	11	11	11	11
	e	68	68	68	68
	f	5,3	5,3	5,3	5,3
	g.	4	4	4	4
	h	146	146	146	146
	M	25	25	32	32
	M*	2x25 (слап.)	прорезать отверстие	2x25 (слап.)	прорезать отверстие
Макс. диаметр кабеля до мм.		18	18	25	25
Клеммы для кабеля		4	4	4	4
сечением от до мм²		—2x6	—10	—2x6	—10

Автор оставляет за собой правовносить изменения. За возможные ошибки или опечатки автор ответственности не несет.