MENNEKES
MY POWER CONNECTION

Настенные приборные вилки
Артикул № 355

- Винтовое соединение#Водонепроницаемая крышка для изделий: артикул № 40434

Техническая спецификация

Ток, A	63 A
Полюса	4 п
Напряжение, В	110 В
Положение заземляющего контакта	4 ч
Герц	50-60 Гц
Техника подключения	Винтовое соединение
Тип контактов	стандартные
Класс защиты	IP 67
вес	884 г
Сертификаты	DE,VDE, CN,CQC

Чертежи и размеры

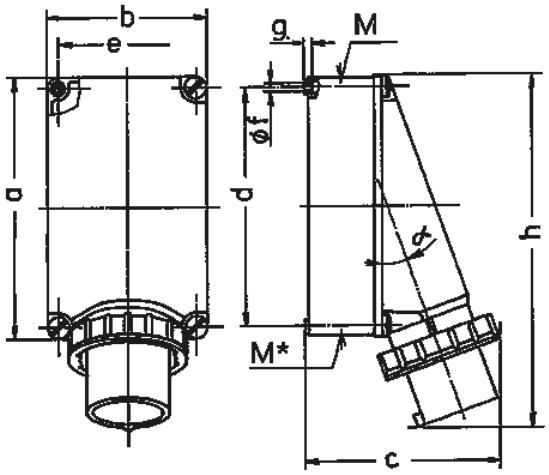

Чертеж	A	63			125	
2 MB 36	Полюса	3	4	5	4	5
Размеры, мм.	a	170	170	170	264	264
	b	118	118	118	163	163
	c	171	171	171	205	205
	d	134,5	134,5	134,5	240	240
	e	103	103	103	140	140
	f	6,1	6,1	6,1	8,1	8,1
	g.	6	6	6	8	8
	h	250	250	250	355	355
	M	40	40	40	50	50
	M*	2x40	2x40	2x40	50	50
	α	25°	25°	25°	20°	20°
Макс. диаметр кабеля до мм.		27	27	27	38	38
Клеммы для кабеля		6	6	6	16	16
сечением от до мм²		–16	–16	–16	–35	–35

Автор оставляет за собой правовносить изменения. За возможные ошибки или опечатки автор ответственности не несет.