MENNEKES
MY POWER CONNECTION

# Настенные розетки
Артикул № 7292

- Винтовое соединение
- Стойкие к воздействию химикалий
- Термостойкие держатели контактов
- Никелированные контакты
- Выключатель
- Механическая блокировка DUO
- Пустая DIN-рейка
- Проушина для опломбирования или установки навесного замка

## Техническая спецификация

| | |
|---|---|
| Ток, А | 16 А |
| Полюса | 5 п |
| Напряжение, В | 400 В |
| Положение заземляющего контакта | 6 ч |
| Герц | 50-60 Гц |
| Техника подключения | Винтовое соединение |
| Тип контактов | стандартные |
| Класс защиты | IP 67 |
| Материал корпуса | пластик с высокой химостойкостью |
| вес | 2055 г |
| Сертификаты | CN,CQC |

## Чертежи и размеры

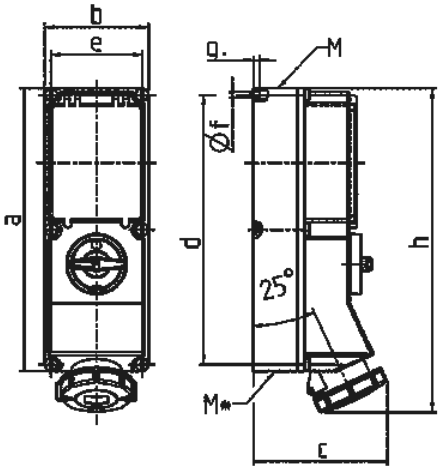


| Чертеж | A | 16 | | | 32 | | 63 | |
|---|---|---|---|---|---|---|---|---|
| 1 MB 181/620 | Полюса | 3 | 4 | 5 | 4 | 5 | 4 | 5 |
| Размеры, мм. | a | 364 | 364 | 364 | 364 | 364 | 460 | 460 |
| | b | 134 | 134 | 134 | 134 | 134 | 180 | 180 |
| | c | 160 | 162 | 163 | 168 | 168 | 202 | 202 |
| | d | 347 | 347 | 347 | 347 | 347 | 440 | 440 |
| | e | 117 | 117 | 117 | 117 | 117 | 160 | 160 |
| | f | 6,3 | 6,3 | 6,3 | 6,3 | 6,3 | 8,1 | 8,1 |
| | g. | 8 | 8 | 8 | 8 | 8 | 8 | 8 |
| | h | 391 | 395 | 398 | 408 | 411 | 505 | 505 |
| | M | 32/40 | 32/40 | 32/40 | 32/40 | 32/40 | 40 | 40 |
| | M* | 2x32 | 2x32 | 2x32 | 2x32 | 2x32 | 2x40 | 2x40 |
| Макс. диаметр кабеля до мм. | | 27 | 27 | 27 | 27 | 27 | 27 | 27 |
| Клеммы для кабеля | | 1,5 | 1,5 | 1,5 | 2,5 | 2,5 | 6 | 6 |
| сечением от до мм² | | —4 | —4 | —4 | —10 | —10 | —25 | —25 |


Автор оставляет за собой правовносить изменения. За возможные ошибки или опечатки автор ответственности не несет.