MENNEKES
MY POWER CONNECTION

Настенные розетки, технология TwinCONTACT

Артикул № 1730

- Безвинтовые пружинные клеммы
- Двойные клеммы для проходного соединения
- Внутреннее крепление
- Основание корпусов 4-х и 5-полюсных розеток поворачивается на 180°

Техническая спецификация

Ток, А	16 А
Полюса	5 п
Напряжение, В	230 В
Положение заземляющего контакта	9 ч
Герц	50-60 Гц
Техника подключения	безвинтовые клеммы - TwinCONTACT
Тип контактов	стандартные
Класс защиты	IP 44
вес	240 г

Чертежи и размеры

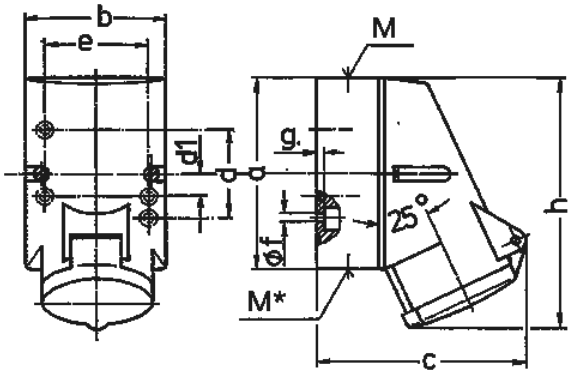

Чертеж	A	16		
1 MB 209	Полюса	3	4	5
Размеры, мм.	a	87	100	100
	b	64	75	75
	c	99	110	113
	d	40	–	–
	d1	–	11	11
	e	50	59	59
	f	4,5	5	5
	g.	4	4	4
	h	115	125	128
	M	20	20	20
	M*	M20 (слеп.) прорезать отверстие		
Макс. диаметр кабеля до мм.		15	15	15
Клеммы для кабеля		1,5	1,5	1,5
сечением от до мм²		—4	—4	—4

Автор оставляет за собой правовносить изменения. За возможные ошибки или опечатки автор ответственности не несет.