MENNEKES
MY POWER CONNECTION

Настенные розетки
Артикул № 139

- Винтовое соединение
- Технология X-CONTACT
- Изделия с пилотным контактом по запросу

Техническая спецификация

Ток, A	125 A
Полюса	4 п
Напряжение, В	400 В
Положение заземляющего контакта	6 ч
Герц	50-60 Гц
Техника подключения	Винтовое соединение
Тип контактов	X-CONTACT
Класс защиты	IP 67
вес	1974 г
Сертификаты	CN,CQC

Чертежи и размеры

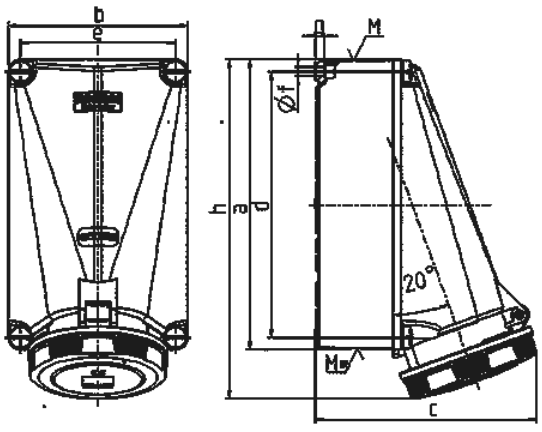

Чертеж	A	125	
1 MB 162	Полюса	4	5
Размеры, мм.	a	264	264
	b	163	163
	c	200	200
	d	240	240
	e	140	140
	f	8,1	8,1
	g	8	8
	h	306	306
	M	50	50
	M*	50	50
Макс. диаметр кабеля до мм.		38	38
Клеммы для кабеля		25	25
сечением от до мм²		–35	–35

Автор оставляет за собой правовносить изменения. За возможные ошибки или опечатки автор ответственности не несет.