MENNEKES
MY POWER CONNECTION

Еще больше Xtra!

НАША СЕРИЯ PowerTOP® Xtra НА 16–125 А.

X-CONTACT
INSIDE

Серия PowerTOP® Xtra: вилки и розетки для любых целей

Надежное распределение электроэнергиизачастую необходимо в местах с крайне тяжелыми условиями эксплуатации: на промышленных объектах, в горнодобывающей промышленности, на железнодорожных и транспортных предприятиях, в портах или на кемпингах. За годы своей деятельности по изготовлению вилок и розеток нам удалось накопить огромный опыт разработок в области оборудования CEE и внедрить его в серию высококачественной продукции PowerTOP® Xtra. Изделия предлагаются для разной силы тока: 16, 32, 63 и 125 А. Многочисленные экземпляры уже давно испытаны на практике и успешно используются в самом разнообразном рабочем окружении по всему миру. Все кабельные розетки PowerTOP® Xtra оснащаются нашими инновационными контактными гильзами X-CONTACT.

PowerTOP® Xtra — вилки и розетки для настоящих профессионалов.

Испытайте CEEvolution!
Четыре преимущества PowerTOP® Xtra

Новый подход к эргономике
(стр. 4–6)

Удобство монтажа
(стр. 7)

Простота и безопасность подключения
(стр. 8–9)

Замыкание и размыкание без усилий
с технологией X-CONTACT
(стр. 10)

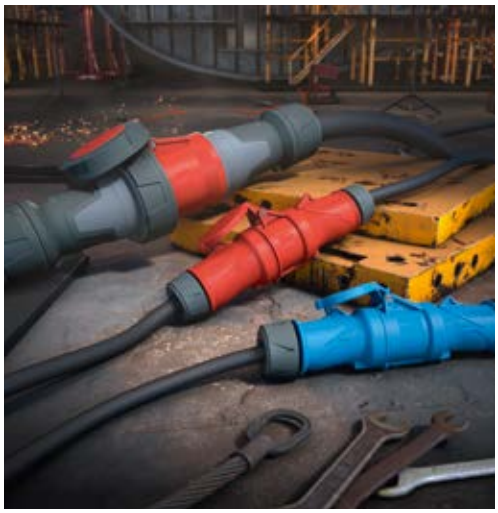

Новый подход к эргономике – надежная эксплуатация и долговечность

Специальная конструкция и прочный материал позволяют использовать наши вилки и розетки PowerTOP® Xtra в самых сложных условиях, обеспечивая при этом высокий уровень безопасности и комфорта. К тому же они имеют очень долгий срок службы. Благодаря эргономичному корпусу и рифленой поверхности в месте обхвата, а также прорезиненному кабельному вводу вилки кабельные розетки CEE не скользят и удобно лежат в руке даже во влажной среде. Благодаря эргономичному корпусу и рифленой поверхности в месте обхвата, а также Обрезиненный кабельный ввод вилки и кабельные розетки CEE не скользят и удобно лежат в руке даже во влажной среде. Их можно сколько угодно замыкать и размыкать. В вилки и розетки на 63 и 125 А кабельный ввод стыкуется непосредственно с основанием корпуса, что позволяет поддерживать чистоту поверхностей вилки и кабельной розетки.

На крышке розетки есть специальный язычок, за который ее удобно открывать и держать. Также между передней частью и основанием корпуса установлен поворотный замок, обеспечивающий стабильную и быструю блокировку без использования винтов. Чтобы прокладки в крышке розетки и наружной части вилки не выпадали, они надежно зафиксированы. Это касается изделий на 63 и 125 А (со степенью защиты IP67).

Новый подход к эргономике – дополнительная защита с мощной линейкой Xtra

Наша серия PowerTOP® Xtra — надежный помощник электриков в любых отраслях промышленности. Эти изделия выдерживают самые тяжелые условия эксплуатации и гарантируют при этом максимальную защиту.

Защита от пыли и воды
вилки и розетки PowerTOP® Xtra на 16 и 32 А имеют степень защиты IP54, изделия на 63 и 125 А — IP44 или IP67 на выбор.

Защита от агрессивных веществ и высокой влажности воздуха
Кабельные розетки, рассчитанные на ток 63 и 125 А, имеют термостойкие держатели контактов, а сами контакты могут покрываться никелем по заказу. Контактные штыри вилок также никелируются. В серии PowerTOP® Xtra R опционально выпускаются 5-полюсные вилки и розетки на 16 и 32 А с таким же надежным оснащением.

Удобство монтажа – с минимальным набором инструментов

Чтобы усовершенствовать монтаж наших изделий серии PowerTOP® Xtra, мы пошли еще дальше. С помощью самонаводящейся резьбы на корпусе, замка-защелки и кабельный ввод вилки и розетки на 16–125 А устанавливаются легко и быстро. Для этого вам понадобится всего несколько инструментов.

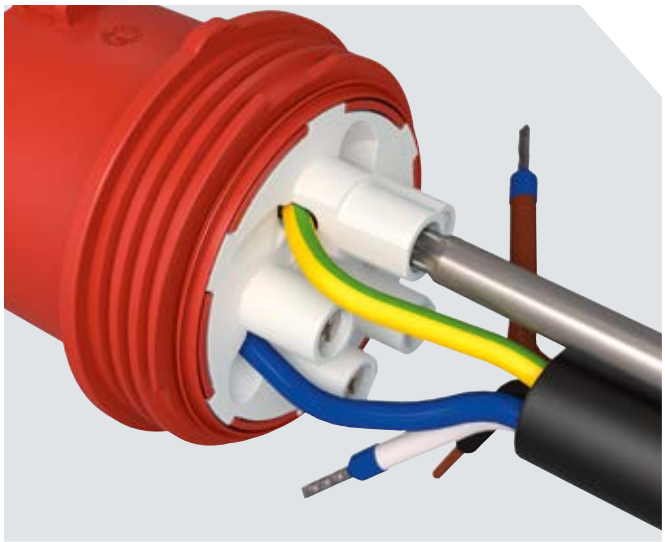

Быстрое подключение

Отвинтите корпус, вставьте кабель через кабельный ввод и снимите с него оболочку. Удалите изоляцию с провода и закрепите концевую гильзу (только для продукции с технология подключения ErgoCONTACT).

Быстрое завинчивание и блокировка

Прикрутите корпус к передней части и закройте встроенным замком-защелкой. При затягивании обрезиненного кабельного ввода соединяющая линия надежно фиксируется без натяжения, при этом место ввода кабеля герметично заглушается.

Простота и безопасность подключения с ErgoCONTACT

Во всех изделиях линейки PowerTOP® Xtra используется технология винтового соединения. На ее основе мы разработали более удобную технология подключения ErgoCONTACT, которая применяется в вилках и кабельных розетках, рассчитанных на силу тока 16 и 32 А. Она намного упрощает монтаж, гарантирует безопасность, а также экономит ваше время.

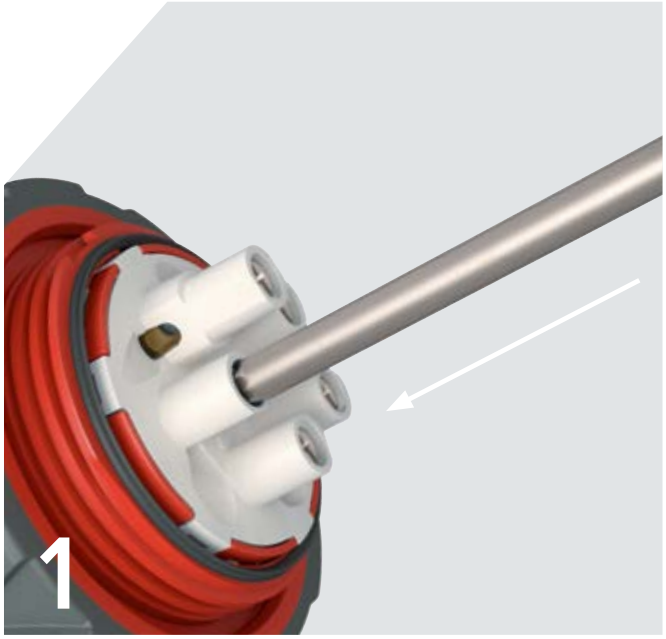

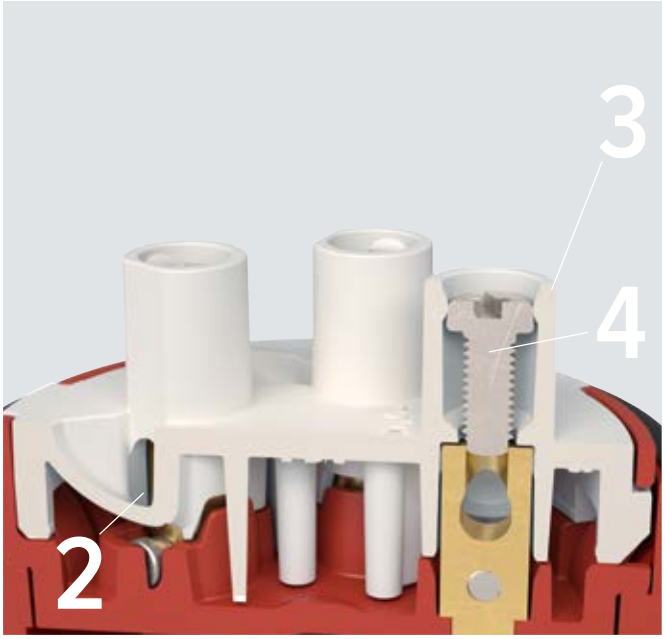

1

Эргономичность установки

Так как при использовании технологии ErgoCONTACT отвертку нужно прикладывать не сбоку, а прямо, затянуть соединение намного легче и усилие завинчивания направляется непосредственно на рукоятку. Все винты расположены в одном направлении. Это означает, что вам больше не нужно поворачивать переднюю часть вручную, чтобы по очереди затянуть винты клемм отдельных полюсов. Так вы экономите время.

2

Ввод проводников

По специальным изогнутым каналам концы проводов точно направляются в зажимы.

3

Направляющая втулка

Ход винта дополнительно контролируется направляющей втулкой, что предотвращает соскальзывание отвертки и сводит к минимуму опасность травмирования.

4

Невыпадающий винт с комбинированным шлицем

В каждом контакте используется только один винт, причем это невыпадающий винт с комбинированным шлицем, который при изготовлении закреплен внутри направляющей втулки. Головки винтов рассчитаны на использование крестовых или шлицевых отверток. Техника применения одного винта на контакт значительно упрощает монтаж и экономит ваше время.

Простота и безопасность подключения с SafeCONTACT

В наших вилки и розетки PowerTOP® Xtra на 16 и 32 А также применяется технология безвинтового соединения с прорезанием изоляции SafeCONTACT. Такая продукция выпускается в серии PowerTOP® Xtra S. Отсутствие необходимости удалять изоляцию и предварительно обрабатывать провода позволяет почти вдвое сократить время подключения в сравнении с обычной техникой, а также сэкономить усилия при дальнейшем обслуживании.

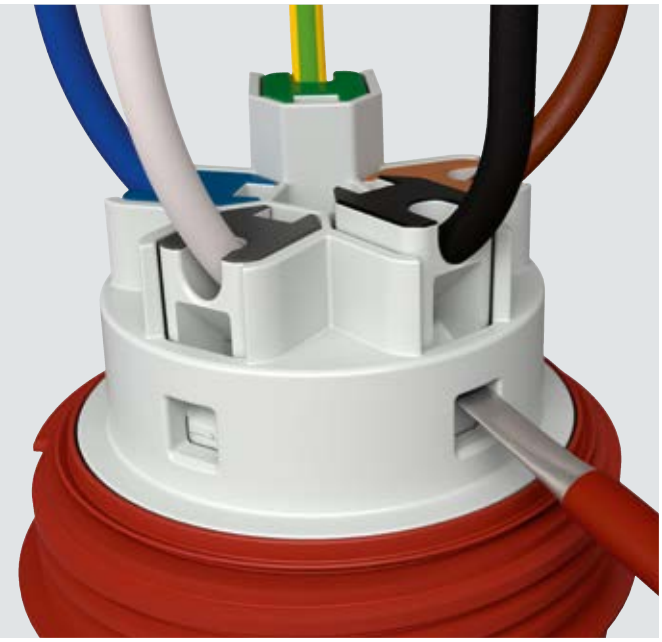

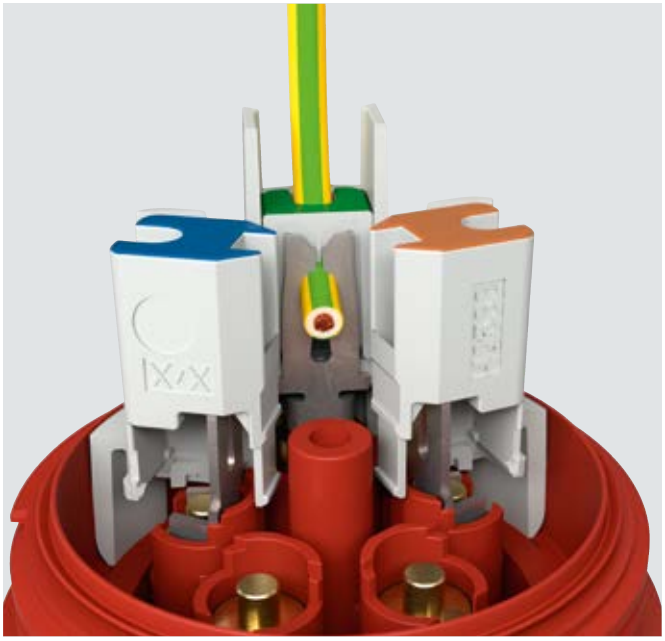

Надежное контактное соединение
Просто вставьте провод, не снимая изоляцию, и вдавите клеммы отверткой.

Внутреннее устройство SafeCONTACT
При опускании клеммы одновременно прорезается изоляция и устанавливается надежный контакт.

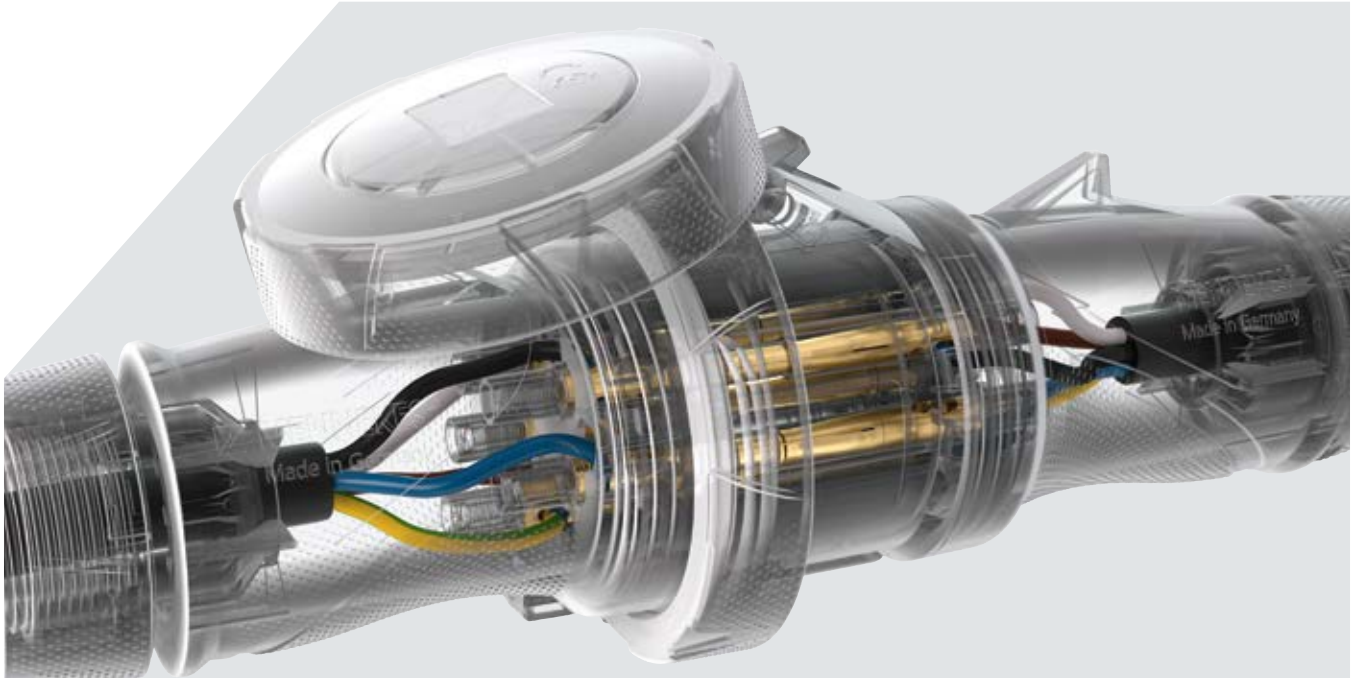

Замыкание и размыкание без усилий с технологией X-CONTACT

Инновационность и простота

Все кабельные розетки PowerTOP® Xtra оснащаются нашими контактными гильзами X-CONTACT. Они имеют X-образный разрез и изготовлены из упругого, эластичного материала. Отверстие контактной гильзы кабельной розетки открывается от нажатия штыря вилки при подключении. При этом усилия для замыкания и размыкания вилки и кабельной розетки уменьшаются вдвое. Вы сможете их соединять и разъединять абсолютно самостоятельно даже при большой силе тока 63 и 125 А.

Надежность и устойчивость

В кабельных розетках PowerTOP® Xtra на 63 и 125 А на внутренних стенках гильз X-CONTACT есть дополнительные канавки. В итоге сочетание внутренних канавок, упругого материала и прорезей в гильзах обеспечивает оптимальное и надежное соединение вилки и кабельной розетки. Более того, благодаря особенностям конструкции контактных гильз грязь и поверхностная коррозия самостоятельно удаляются при подключении и отсоединении. Таким образом, даже при частом замыкании и размыкании отсутствует износ контактов и следы усталости материала, в том числе при тяжелой эксплуатации. Вот почему наши вилки и розетки PowerTOP® Xtra можно надежно использовать на протяжении многих лет.

X-CONTACT INSIDE

ООО ХЕНЗЕЛЬ + МЕННЕКЕС
Электро

ул. Кооперативная, д.20, литер «Б»,
офис 321 г. Мурино
188661, Ленинградская область,
Всеволожский
Россия

Тел.: +7 812 6770453
info@HENSEL-MENNEKES.ru

www.HENSEL-MENNEKES.ru

MENNEKES
Elektrotechnik GmbH & Co. KG

Aloys-Mennekes-Straße 1
57399 KIRCHHUNDEM
GERMANY

Phone: +49 2723 41-1
Fax: +49 2723 41-214
info@mennekes.de

www.MENNEKES.ru

Оставляем за собой право на внесение технических изменений; мы не несем ответственности за возможные опечатки.

02.22